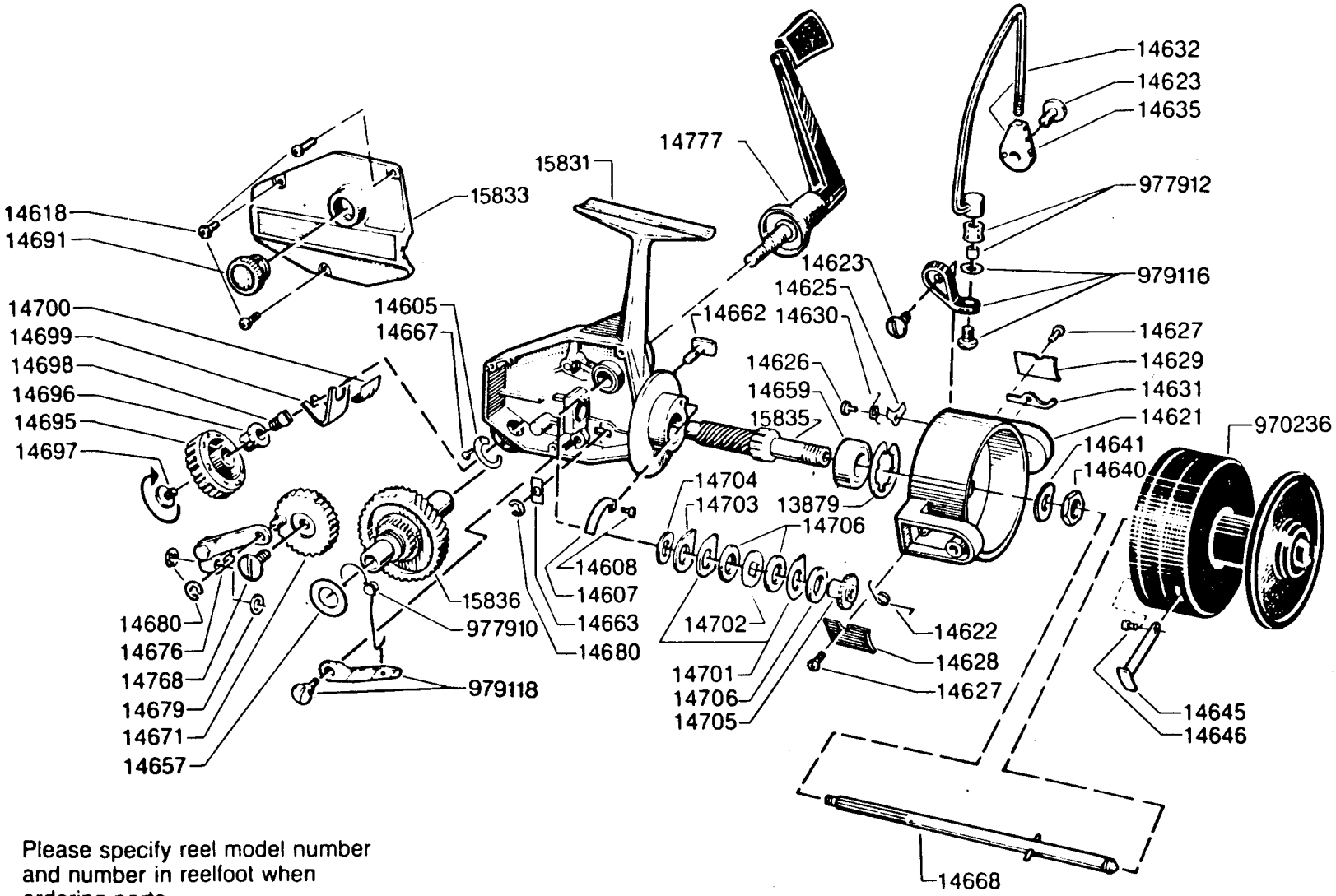

Please specify reel model number and number in reelfoot when ordering parts

Vid beställning av reservdelar bör alltid rulltyp och nummer-beteckning under rullfoten anges

Cardinal 4 X 84-1

34-11138-6